Livret conseil professionnel OTTO

Réaliser des joints parfaits dans le domaine sanitaire

La qualité crée la cohésion

OTTO CHEMIE

ÉTANCHÉITÉ & COLLAGE

Réaliser des joints parfaits

Dans le domaine sanitaire notamment, il est essentiel d'assurer une étanchéité parfaite des joints – c'est la seule manière de protéger le sol des infiltrations d'eau. Des joints insuffisants ne compromettent non seulement la substance du bâtiment, mais aussi la santé humaine, car ils sont particulièrement sensibles aux moisissures. Sans compter que les joints présentant des défauts sont inesthétiques.

Pour réaliser des joints irréprochables, deux choses sont essentielles : premièrement, utiliser le bon mastic et deuxièmement, l'appliquer dans les règles de l'art. Ces deux aspects réunis assurent des joints durables d'une grande fiabilité. Le présent guide pratique vous permet de consulter les directives d'application et les mesures recommandés pour réaliser des joints parfaits.

Suivez-nous sur les réseaux sociaux:

@OTTOCHEMIE

Hermann Otto GmbH
Krankenhausstr. 14
83413 Fridolfing, Allemagne
Tél. : +49 8684 908-0
info@otto-chemie.com
www.otto-chemie.fr

Table des matières

L'astuce OTTO : la bonne longueur de buse

Les bases

Les directives en vigueur . . . 2
Les différents types de joints . . . 3
La bonne géométrie des joints . . . 4
Le rôle d'un fond de joint . . . 5
Pourquoi rénover des joints élastiques ? . . . 6
Choisir le bon mastic . . . 7
Vue d'ensemble des produits silicone sanitaire . . . 8
Vue d'ensemble des produits silicone pierre naturelle . . . 9

La préparation parfaite des joints

Retirer l'ancien joint . . . 10
Introduire le joint de fond adapté . . . 11
Nettoyer correctement le joint . . . 12
La bonne adhérence . . . 13
Vue d'ensemble des produits nettoyants et apprêts . . . 14

Façonner les joints à la perfection

Choisir le bon outil de lissage . . . 16
Déterminer la bonne longueur de buse . . . 18
Contrôler la qualité et appliquer le mastic . . . 20
La bonne utilisation de l'agent de lissage . . . 22
Lissage correct du mastic . . . 23
Vue d'ensemble des produits de lissage et accessoires . . . 24

Un service parfait

OTTO App . . . 26
Formations OTTO . . . 27
Étanchéité composite OTTOFLEX® – parfaitement adaptée au système . . . 28
L'astuce OTTO : la bonne longueur de buse . . . 29

Les directives en vigueur

Actuellement, les directives suivantes sont applicables

- **Avis technique IVD 3-1 :** Exécution et étanchéification de joints dans le domaine sanitaire et dans des locaux humides – partie 1 : Joints à mastics injectables
- **Avis technique IVD 3-2 :** Exécution et étanchéification de joints dans le domaine sanitaire et dans des locaux humides – partie 2 : Réaliser les joints de baignoires et de receveurs de douche avec des renforts d'étanchéité flexibles
- **Avis technique IVD 14 :** Mastics et moisissures
- **EN 15651 – partie 3 :** Mastics pour joints dans le domaine sanitaire
- **Fiche technique du mastic**

Exécution et étanchéification d'un joint

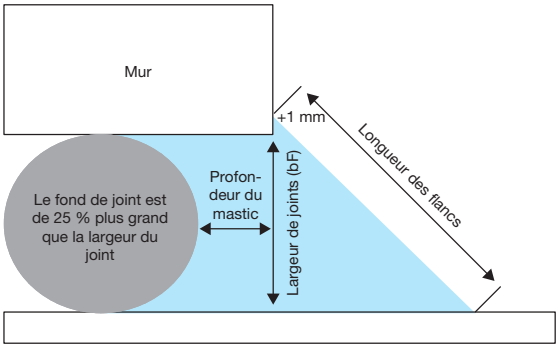

Quels mastics sont conformes aux règlementations ?
Avec notre filtre de produit, trouvez facilement et rapidement les bons mastics. Cochez les règlementations souhaitées dans les propriétés « Normes et certifications » pour que le filtre affiche tous les produits conformes à votre recherche.

Les différents types de joints

Joints de raccordement pour baignoires

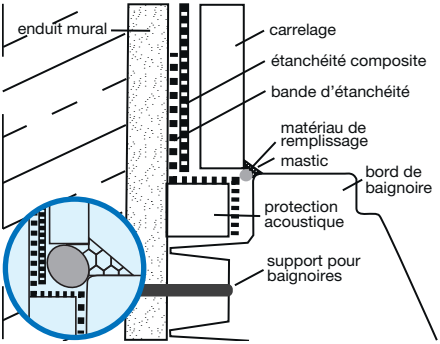

Joints de sol

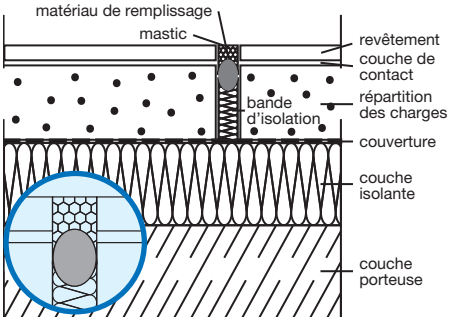

Joints muraux

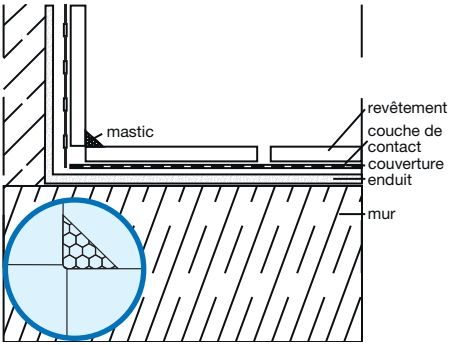

Joints des bordures (sol / mur)

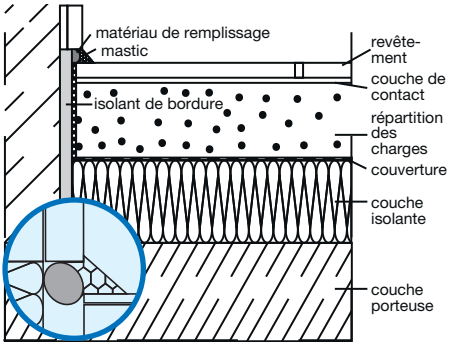

Vous voulez en savoir davantage ?
Vous trouverez tous les avis techniques IVD pertinents sur notre page web. Les différents types de joints pour le domaine sanitaire se trouvent dans la partie 5 de l'avis technique 3-1.

La bonne géométrie des joints

La bonne exécution

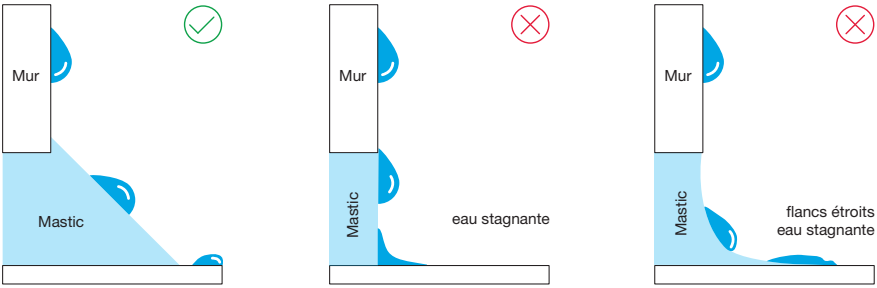

Joint triangulaire | Joints droits | Congé

La bonne taille

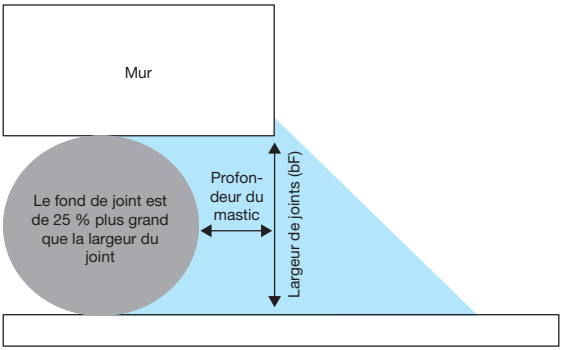

Largeur de joints	Profondeur du mastic
5 mm	5 mm
6 mm	6 mm
8 mm	8 mm
10 mm	8 mm
12 mm	8 mm
15 mm	10 mm

Les joints sanitaires requièrent une largeur (bF) d'au moins 5 mm.

La bonne quantité de mastic

Sur notre page web, vous pouvez calculer en quelques clics la quantité nécessaire du mastic que vous allez utiliser. Rendez-nous visite sur **www.otto-chemie.fr/calculateur-de-consommation.**

Le rôle d’un fond de joint

Le support parfait

Image 1 : sans fond de joint, le mastic est poussé dans le vide. Le support manquant resp. la contre-pression manquante peut :

- empêcher la formation d’un joint uniforme, ce qui cause des fissures
- empêcher l'adhérence sur les flancs
- empêcher le façonnage d’une épaisseur correcte

Image 2 : remplissage du joint par cordon avec un fond de joint : le joint est rempli en partant du fond et adhère aux flancs.

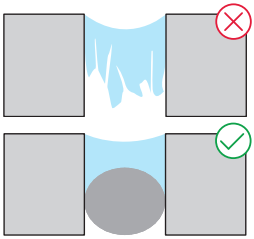

La bonne dimension

Le rapport optimal entre la largeur du joint et la profondeur du joint est une condition essentielle pour permettre que la durée de vie du joint élastique soit la plus longue possible.

Image 1 : défaillance cohésive : la quantité de mastic est insuffisante pour absorber les charges de dilatation. Le mastic se fissure en cas de dilatation.

Image 2 : une dimension correcte : le mastic ne se fissure pas

Image 3 : défaillance adhésive : risque accru d’une perte d’adhérence entre le mastic et l’élément de construction, puisque le mastic résiste trop à la dilatation.

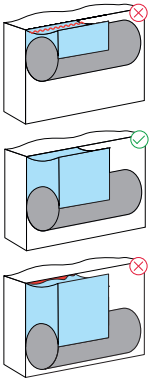

Éviter l’adhérence sur trois flancs

Image 1& 2: se passer d’un fond de joint risque de causer ce qu’on appelle l'adhérence sur trois flancs. Cette adhérence du joint sur les trois surfaces de contact des éléments de construction peut restreindre la déformation du mastic (DIN 52460).

Image 3 : Un fond de joint permet un découplage d’avec le fond et empêche notamment que le mastic entre en contact avec de la colle à carrelage qui n'a pas encore entièrement durci. Cela peut entraîner des problèmes, par exemple avec des mastics à base d’acétate.

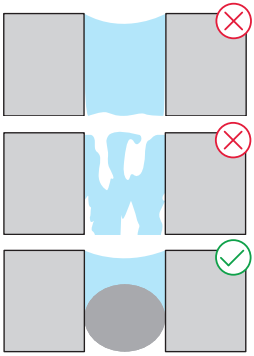

Pourquoi rénover des joints élastiques ?

Des joints trop anciens

Dans le meilleur des cas, il s'agit d'un mastic obsolète qu'il faut refaire pour des raisons esthétiques.

En cas de dommages, il faut déterminer la cause. Ce n'est qu'à ce moment-là que l'on peut déterminer si le joint peut simplement être rénové ou si des dommages consécutifs se sont déjà produits, et qui impliquent d'autres étapes de rénovation.

Des joints endommagés

Voici les dommages les plus fréquents :

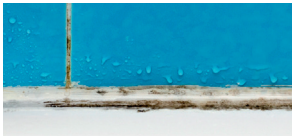

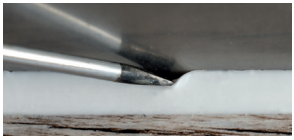

- **Les moisissures**
  Elles peuvent apparaître suite à une mauvaise aération ou une aération insuffisante des pièces, un mastic inadapté ou une mauvaise géométrie des joints. Il est impératif d'en déterminer la cause pour ne pas être rapidement confronté au même dommage.
- **Un mastic fissuré**
  Les fissures peuvent être causées par un mauvais dimensionnement des joints, par un mastic d'une capacité de dilatation insuffisante ou par une adhérence sur trois flancs.
- **Le décollement des flancs**
  Il peut être causé par une mauvaise géométrie des joints.
- **La perte d'adhérence**
  Elle peut être causée par un support trop humide, pas nettoyé, mal nettoyé ou en raison de l'absence d'un apprêt.

À quoi faut-il veiller pour une nouvelle construction ?

Pour une nouvelle construction, il convient d'évaluer la conformité du joint avant l'application du mastic. Pour cela, référez-vous aux règlementations en vigueur. Voici les points essentiels :

- La dimension du joint est-elle correcte ?
- Le support est-il adapté ?
- Le mastic utilisé est-il adapté à cette application ?

Choisir le bon mastic

Facteurs d'influence et règlementations

Pour choisir le bon mastic, il faut tenir compte des facteurs d'influence attendus ou sollicitations prévues et aussi des règlementations en vigueur.

Il faut tenir compte des facteurs d'influence suivants :

- exposition aux éclaboussures, aux essuyages et à l'eau sanitaire
- des dépôts organiques tels que les produits de soin corporels ou des squames
- les détergents
- l'abrasion (par le nettoyage manuel ou à la machine)
- l'eau chaude

Si un mastic adapté a été trouvé, un coup d'œil sur la fiche technique (normes et certifications) permet de vérifier si les propriétés du mastic répondent aux exigences du projet.

Quel mastic est le bon ?
Notre assistant d'application vous permet de déterminer de manière fiable le mastic adapté à votre projet. Rendez-nous visite sur **www.otto-chemie.fr/construction/assistant-d'application.**

Vue d'ensemble des produits silicone sanitaire

OTTOSEAL® S 100

Le silicone sanitaire premium

★★★★★
PREMIUM

- **Excellente aptitude à la mise en œuvre**
- Joint durable
- Résistance aux moisissures et aux bactéries

OTTOSEAL® S 105

La colle silicone sanitaire

- **Application très facile**
- Joint durable
- Résistance aux moisissures

OTTOSEAL® S 18

La colle silicone pour piscines

SPÉCIAL

- **Résistant à l'eau chlorée et à l'eau de mer**
- Très grande résistance aux moisissures
- Joint à très longue durée de vie

OTTOSEAL® S 125

La colle silicone de sol et sanitaire peu odorante

- **Peu odorant(e)**
- Résistance aux moisissures
- Utilisation flexible
- Joint durable et souple

OTTO Spray anti-moisissure

Le spray anti-moisissure

- **Enlève de manière fiable et durable les moisissures, les champignons, les algues et la pourriture**
- Prêt à l'emploi
- Désinfectant

Joints en mastic présentant des moisissures
La moisissure sur un joint doit être prise très au sérieux, car elle peut dans certains cas avoir des conséquences néfastes sur la santé. Pour en savoir davantage, visitez notre site web à l'adresse **www.otto-chemie.fr/otto-anti-moisissure.**

Vue d'ensemble des produits silicone pierre naturelle

OTTOSEAL® S 70

Le silicone pour pierres naturelles premium

★★★★★
PREMIUM

- **Excellente aptitude à la mise en œuvre**
- Pas d'encrassement de la zone périphérique
- Joint à très longue durée de vie
- Résistance aux moisissures

OTTOSEAL® S 80

La colle silicone peu odorante pour la pierre naturelle

SPÉCIAL

- **Peu odorant(e)**
- Pas d'encrassement de la zone périphérique
- Joint à très longue durée de vie
- Résistance aux moisissures

OTTOSEAL® S 140

La colle silicone pour l'hôtel et SPA

SPÉCIAL

- **Double protection contre les moisissures**
- Résistance extrême aux moisissures et aux bactéries
- Joint à très longue durée de vie
- Apte pour pierre naturelle

OTTOSEAL® S 117

La colle silicone pour la pierre naturelle

- **Bonne aptitude à la mise en œuvre**
- Pas d'encrassement de la zone périphérique
- Résistance aux moisissures

Vous voulez en savoir davantage ?
Notre site web vous permet d'obtenir des informations détaillées sur chaque produit. Vous y trouverez tous les coloris disponibles, tous les champs d'application, fiches techniques, déclarations de performance et certifications. Rendez-nous visite sur **www.otto-chemie.fr** ou téléchargez simplement notre application **OTTO App**.

Retirer l’ancien joint

- **Le bon outil**
  Le plus important pour enlever le mastic c’est de disposer d’une lame bien tranchante. C'est pourquoi il est recommandé de changer la lame du cutter avant de commencer la préparation, et de la casser régulièrement pour la renouveler pendant les travaux.
- **La bonne position**
  La bonne position de la lame permet de travailler avec précision, de minimiser les efforts et d’éviter une pénétration incontrôlée et trop profonde dans le joint qui pourrait abîmer l’étanchéité composite du fond.
- **Appui de la lame**
  En exerçant une force sur la lame avec les doigts, les restes de mastics s’enlèvent sans abimer le support.
- **La prudence est de mise pour les étanchéités composites**
  Dans le domaine sanitaire, veillez à ne pas abimer l’étanchéité située en-dessous.
- **Enlever correctement les restes**
  Les restes de mastic ou de fonds de joint doivent être retirés à l’aide d’un pinceau, d’une clé hexagonale et / ou d’un aspirateur pour préparer un support optimal pour l’application d’un nouveau joint.

L’astuce pro d’OTTO
Pour prévenir les blessures, nous recommandons vivement de porter des gants de protection contre les coupures et des lunettes de protection pendant l’opération d’élimination des résidus.

Introduire le joint de fond adapté

- **Déterminer la bonne dimension du joint de fond**
  Le joint de fond devrait dépasser de 20 % à 30 % la largeur du joint (DIN 18540).
- **Choisir le bon joint de fond**
  Dans le domaine sanitaire, n'utilisez que des joints de fond à cellules fermées en polyéthylène (PE) puisque ce matériau n'absorbe pas l'humidité (l'effet éponge favorise l'apparition de moisissures).
- **Introduire correctement le joint de fond**
  Il doit être introduit dans le joint sans en altérer la forme pour qu'aucune bulle n'apparaisse dans le mastic (suite à un dégagement de gaz d'un fond de joint endommagé).
- **Dans les espaces restreints**
  Selon DIN 18540, si la place est insuffisante pour appliquer un fond de joint, il faut avoir recours à un film PE.

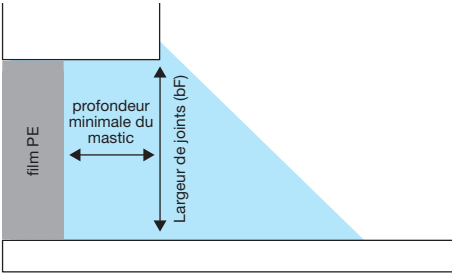

Pourquoi utiliser un fond de joint ?
Il existe plusieurs raisons pourquoi il faudrait utiliser un fond de joint. Vous trouverez des informations complémentaires dans ce guide pratique à l'adresse pagePage 5 et dans cette vidéo explicative.

Nettoyer correctement le joint

Les flancs de joints doivent être porteurs mais aussi :

- **Secs**
  Si le joint a été nettoyé à l'eau, il est impératif de le sécher ou attendre qu'il soit sec avant de passer à l'étape suivante. Dans le cas contraire, il risque d'y avoir une infiltration de l'humidité, ce qui altère l'adhérence.
- **Sans poussières**
  Après l'enlèvement de l'ancien joint, il est conseillé d'aspirer les résidus.
- **Sans graisse**
  Pour ce faire, veuillez appliquer OTTO Cleaner T sur un chiffon non pelucheux et nettoyer les joints en exerçant une pression et un mouvement vers soi (ne pas faire de mouvements de va et vient ! L'essuyage ne permet pas d'éliminer les résidus mais ne fait que les répartir).

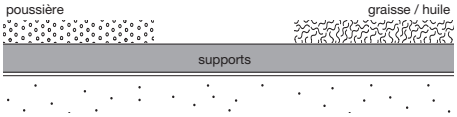

L'astuce pro d'OTTO
Utilisez notre OTTO Cleaner T avec des chiffons non pelucheux. Ces derniers permettent d'éviter le dépôt de résidus de papier dans les joints.

La bonne adhérence

Outre le nettoyage, certaines surfaces nécessitent d'ailleurs une préparation avec un agent d'adhérence (apprêt) pour permettre aux mastics d'adhérer de manière optimale au support.

- Chaque mastic est associé à une sélection « d'apprêts universels », sans quoi il n'adhérerait à aucune surface.
- Il peut cependant arriver qu'un apprêt universel ne suffise pas pour des surfaces spéciales, et qu'il faille ajouter un agent d'adhérence supplémentaire.
- La fiche technique du mastic indique si un apprêt est nécessaire, et, le cas échéant, lequel.

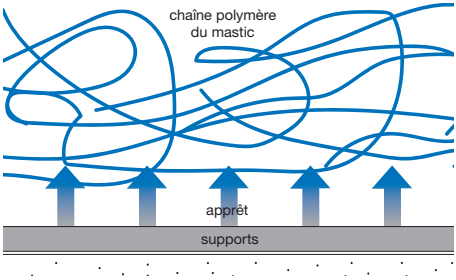

Traitement de surface – quels en sont les avantages ?

- Meilleure mouillabilité
- Meilleure adhérence
- Augmentation de la durée de vie

Vue d’ensemble des produits nettoyants et apprêts

Nettoyant

- **OTTO Cleaner T**
  Le nettoyant universel

Cleanprimer

- **OTTO Cleanprimer 1226**
  Le cleanprimer spécial
- **OTTO Cleanprimer 1101**
  Produit améliorant l’adhérence

Apprêts

- **OTTO Primer 1102**
  Apprêt grès
- **OTTO Primer 1105**
  Apprêt minéral visqueux
- **OTTO Primer 1215**
  Apprêt minéral fluide
- **OTTO Primer 1216**
  Apprêt pour pierre naturelle et métaux
- **OTTO Primer 1217**
  L’apprêt pour plastique et silicone
- **OTTO Primer 1218**
  L’apprêt à immersion permanente
- **OTTO Primer 1225**
  Apprêt uiniversel visqueux
- **OTTO Primer 1227**
  Apprêt pour matériaux plastiques

Choisir le bon outil de lissage

Largeur de joints	Largeur minimale du mastic (+ 1 mm)	Longueur minimale des flancs	Outil de lissage	no désigne la longueur de flanc
3 mm	4 mm	5,7 mm	OTTO Fugenfux	6,3
4 mm	5 mm	7,1 mm	OTTO Fugenboy petit	8
			OTTO Fugenfux	8,3
5 mm	6 mm	8,5 mm	OTTO Fugenfux	10
6 mm	7 mm	9,9 mm	OTTO Fugenfux	10
			OTTO Fugenboy grand	11
7 mm	8 mm	11,3 mm	OTTO Fugenboy grand	14
8 mm	9 mm	12,7 mm	OTTO Fugenboy grand	14
9 mm	10 mm	14,1 mm	OTTO Fugenboy grand	17
10 mm	11 mm	15,6 mm	OTTO Fugenboy grand	17
11 mm	12 mm	17,0 mm	OTTO Fugenboy grand	17

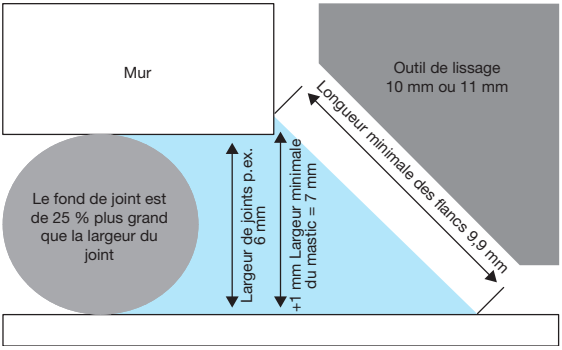

L'astuce pro d'OTTO
L'outil de lissage devrait dépasser d'au moins 1 mm le bord du joint pour assurer l'adhérence du mastic sur les flancs.

- **Forme concave**
  Les mastics PU, silicone et hybrides se rétractent d'environ 3 à 5 %. Pour compenser cela, l'outil de lissage est légèrement bombé vers l'intérieur (concave).

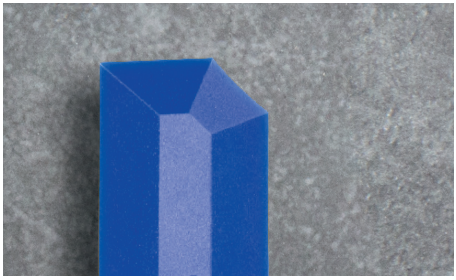

- **Pas d'angle de 90°**
  La plupart des outils de lissage ne présentent pas un angle de 90° mais de 87° à 89°. Il faut donc légèrement incliner le lisseur pour obtenir un résultat parfait.

- **Sans impuretés**
  Les résidus de mastic qui ont durcis sur l'outil de lissage provoquent des stries inesthétiques sur la surface du mastic à lisser qui favorisent à la fois le dépôt de matières organiques et l'apparition de moisissures.

Vous voulez en savoir davantage ?
Vous voulez voir comment les professionnels procèdent, quels trucs et astuces existent et ce à quoi il faut faire attention ? Dans ce cas, consultez nos vidéos explicatives ou réservez une formation d'application chez OTTO.

Déterminer la bonne longueur de buse

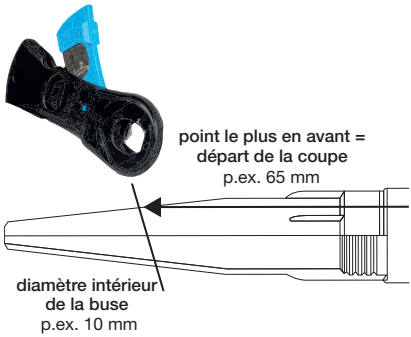

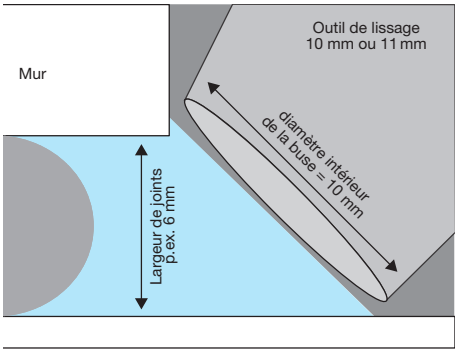

Buse avec embout court

Diamètre intérieur	Longueur de l'embout
4 mm	102 mm
5 mm	96 mm
6 mm	90 mm
7 mm	84 mm
8 mm	78 mm
9 mm	71 mm
10 mm	65 mm
11 mm	59 mm
12 mm	53 mm
13 mm	47 mm

Buse avec embout long

Diamètre intérieur	Longueur de l'embout
4 mm	98 mm
5 mm	91 mm
6 mm	85 mm
7 mm	78 mm
8 mm	71 mm
9 mm	65 mm
10 mm	58 mm
11 mm	51 mm

L'astuce pro d'OTTO

Pour reconnaître s'il s'agit d'un embout long ou court, les buses s'emboîtent les unes dans les autres. Si elles ne se maintiennent pas, il s'agit de buses à embout long.

- **Marquer la bonne longueur**
  Mesurer la longueur nécessaire et la marquer avec un marqueur indélébile.

- **Couper la buse en biais**
  Dans l'idéal, utiliser un coupe-cartouche pour découper la buse à l'endroit marquée. Cela permet d'obtenir automatiquement la bonne obliquité. Prenez le coupe-buse dans la main gauche, car seul un côté du coupe-cartouche est biseauté.

- **Marquez le point le plus haut**
  Marquer le point le plus haut de la buse vous permettra ensuite de réaliser une application symétrique du mastic.

L'astuce pro d'OTTO
Le diamètre intérieur de la buse devrait correspondre approximativement à la longueur du flanc de l'outil de lissage. Vous pourrez ainsi insérer la bonne quantité de mastic.

Contrôler la qualité et appliquer le mastic

- **Contrôler la qualité du mastic**
  Nous recommandons d'utiliser les mastics uniquement jusqu'à leur date de péremption. Placez la cartouche dans le pistolet à cartouche et faites sortir les 2 premiers centimètres de mastic pour éliminer d'éventuelles couches durcies ou séparées. Testez la viscosité pour vous faire une idée du matériau.

- **L'angle entre le sol et le mur**
  Cet angle devrait être de 45° (pour les murs à angle droit) pour que la surface de mouillage des flancs par le mastic soit identique au sol et au mur.

- **L'angle par rapport au joint**
  Cet angle dépend de l'obliquité de la buse que vous avez préalablement coupée. Si la buse a été coupée de manière droite, il sera nécessaire d'appliquer un angle très raide de presque 90° pour ne pas sortir trop de mastic. Si la découpe est très oblique, l'angle sera plutôt plat pour éviter que la pointe ne fasse ressortir du joint le mastic déjà appliqué.

L'astuce pro d'OTTO
Le trait au point le plus haut de la buse vous aidera à orienter correctement celle-ci pour permettre une application symétrique du mastic.

- **Quantité de mastic insuffisante**
  Le joint n'est pas entièrement rempli. Le mastic n'adhère pas de manière optimale aux flancs.

- **La bonne quantité de mastic**
  Le niveau du mastic est identique avec celui du bord arrière de la buse. Le joint est donc entièrement rempli.

- **Trop de mastic**
  Le mastic déborde à l'avant et à l'arrière de la buse et salit ensuite le support lors du lissage.

Pourquoi nos professionnels travaillent avec le pistolet manuel OTTO H 27 ?

Le pistolet manuel OTTO H 27 offre non seulement une utilisation polyvalente mais il est aussi très facile à manier. Avec son rapport de transmission commutable de 12:1 à 25:1, il est possible d'appliquer des mastics et colles à faible, moyenne et forte viscosité. Et grâce à l'arrêt de poussé, aucune goutte ne sera perdue.

La bonne utilisation de l'agent de lissage

Système	Mélange
Acrylique	Eau
Les hybrides	Concentré d'agent de lissage 20 % / eau distillée 80 % ou agent de lissage en spray
Les PU	Agent de lissage standard ou concentré d'agent de lissage 25 % / eau distillée 75 %
Les silicones	**Pour la pierre naturelle :** Agent de lissage pour pierre naturelle

Remarque relative à l'utilisation

- Bien remuer avant l'utilisation
- Avant son utilisation, il est recommandé de vérifier la compatibilité avec les surfaces adjacentes comme p.ex. le bois traité en faisant des tests au préalable.
- Toujours employer l'agent de lissage dans un état frais et de manière parcimonieuse sur les surfaces délicates.
- Aucun résidu d'agent de lissage ne doit rester sur le joint de mastic ou les surfaces adjacentes. Ces résidus doivent être éliminés à l'eau claire avant le séchage. Le plus simple est d'utiliser un vaporisateur.
- La tolérance cutanée a été testée dermatologiquement.

Pourquoi utiliser un agent de lissage ?
Pour éviter d'endommager ou de tâcher la surface du mastic, il faut impérativement utiliser un agent de lissage. Vous trouverez des informations détaillées à ce sujet avec des conseils et astuces sur notre page web.

Lissage correct du mastic

- **La mauvaise position**
  Il existe un espace entre le mur / le sol et l'outil de lissage.

- **La bonne position**
  Inclinaison horizontale et verticale : Aucun espace n'est visible entre le mur / le sol.

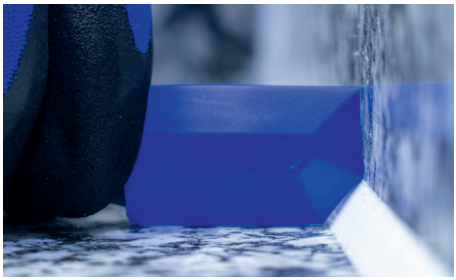

- **Bien façonner les coins**
  Pour obtenir un coin parfait, celui-ci devrait être façonné dans l'ordre et selon la forme de l'illustration de gauche.

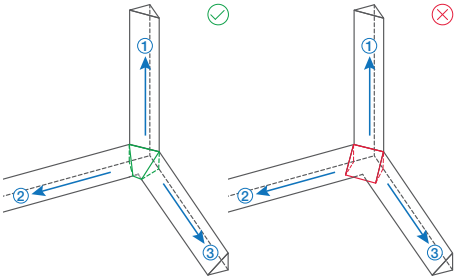

Pourquoi faut-il incliner l'outil de lissage dans le sens du lissage ?
L'outil de lissage doit être incliné pour qu'une pression soit appliqué sur le mastic en vue de remplir les endroits qui n'ont pas encore été entièrement remplis. Consultez pour cela nos vidéos explicatives.

Vue d’ensemble des produits de lissage et accessoires

Produit de lissage

- OTTO Produit de lissage
- OTTO Produit de lissage concentré
- Agent de lissage OTTO pour pierre naturelle
- Spray de lissage OTTO

Outil d’application

- OTTO Fugenfux® pour joints sanitaires et joints de sol
- Multitool OTTO Fugenfux®
- OTTO Fugenboy grand
- OTTO Fugenboy petit

Pistolets

- Pistolet à main OTTO H 17
- Pistolet à main OTTO H 27
- Pistolet à main OTTO H 37
- Pistolet à batterie rechargeable OTTO Type HPS-4T

Accessoires

- Bouchon de fermeture OTTO
- Raccord coudé OTTO
- OTTO canule de cartouche rotatif
- OTTO coupe-cartouche
- Lingettes de nettoyage OTTO

Produits complémentaires

- Spray anti-moisissure OTTO
- OTTO SilOut

Fond du joint

- OTTOCORD PE-B2

OTTO App

Que vous soyez sous iOS ou Android : avec l'application OTTO pour smartphones et tablettes, vous avez à tout moment accès à la réponse de vos questions. Vous accédez à la recherche de produit, au calculateur de consommation, à la recommandation de peintures, aux commandes et au contact. Si vous souhaitez être informé(e) à temps des nouveautés, activez simplement les messages push.

Téléchargez l'application sur l'App Store ou sur Google Play. Pour Android et iOS.

- **Toutes les informations produit accessibles à tout moment**
- De nombreux services utiles autour de l'étanchement et du collage

Télécharger maintenant

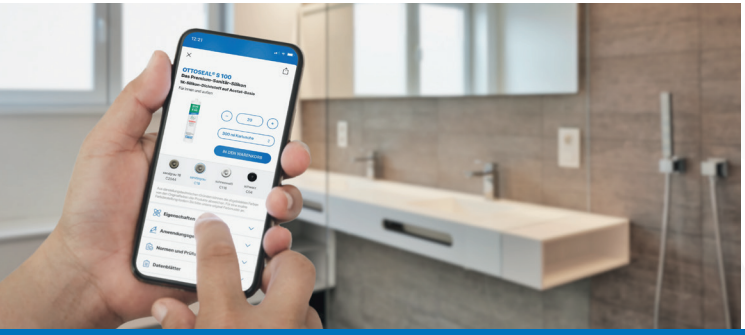

OTTO 360°

Formations OTTO

Vous avez besoin d'une formation individuelle qui soit parfaitement adaptée à vos applications et à vos domaines d'utilisation ? Que ce soit sur place dans votre entreprise ou dans notre centre de formation entièrement équipé à Fridolfing, avec nos formateurs expérimentés, votre savoir-faire en matière d'étanchéification et de collage sera toujours à la pointe du progrès. Notre vidéo Youtube vous donnera un petit aperçu d'une de nos formations.
Informez-vous et inscrivez-vous dès maintenant !

- **Transmettre les connaissances et le savoir-faire**
- Des contenus passionnants
- De la théorie et des applications pratiques

Informez-vous maintenant.

Étanchéité composite OTTOFLEX® – parfaitement adaptée au système

OTTOFLEX® Feuille liquide

L'étanchéité composite prête à l'emploi

OTTOFLEX® Feuille d'étanchéité

L'étanchéité composite pour gagner du temps

OTTOFLEX® Enduit barrière

L'étanchéité composite hautement sollicitée

OTTOFLEX® Feuille d'étanchéité et de découplage

L'étanchéité composite de découplage

Vous trouverez des informations détaillées sur notre site web ou nos supports imprimés OTTOFLEX®.

L'astuce OTTO : la bonne longueur de buse

L'astuce OTTO

Le diamètre intérieur de la buse devrait correspondre approximativement à la longueur du flanc de l'outil de lissage. Ceci permet d'appliquer la bonne quantité de mastic.

Le tableau ci-dessous vous permet de déterminer facilement à quel endroit il convient de couper la buse pour obtenir le diamètre intérieur souhaité.

Veuillez noter que la gamme d'OTTO propose deux buses différentes : soit avec embout long ou embout court. Les buses à embout long ne se maintiennent pas lorsqu'on les emboîte.

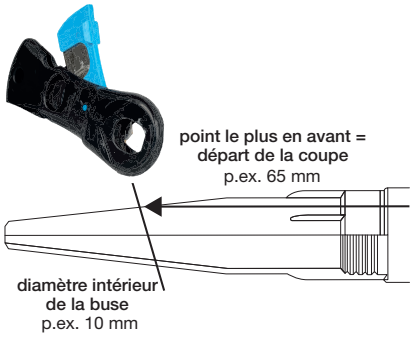

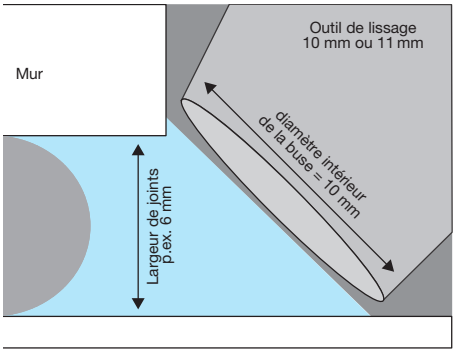

Buse avec embout court

Diamètre intérieur	Longueur de l'embout
4 mm	102 mm
5 mm	96 mm
6 mm	90 mm
7 mm	84 mm
8 mm	78 mm
9 mm	71 mm
10 mm	65 mm
11 mm	59 mm
12 mm	53 mm
13 mm	47 mm

Buse avec embout long

Diamètre intérieur	Longueur de l'embout
4 mm	98 mm
5 mm	91 mm
6 mm	85 mm
7 mm	78 mm
8 mm	71 mm
9 mm	65 mm
10 mm	58 mm
11 mm	51 mm

Hermann Otto GmbH
Krankenhausstr. 14 · 83413 Fridolfing, Allemagne
Tél.: +49 8684 908-0 · info@otto-chemie.com · www.otto-chemie.fr

Service central

+49 8684 908-0	du lundi au jeudi	de 7.00 à 16.00 heures
+49 8684 908-1840	et le vendredi	de 7.00 à 13.00 heures
info@otto-chemie.com		

Conseil en produits et applications

+49 8684 908-4300	du lundi au jeudi	de 7.00 à 16.00 heures
+49 8684 908-1830	et le vendredi	de 7.00 à 13.00 heures
technical.service@otto-chemie.com		

Commandes

+49 8684 908-3300	du lundi au jeudi	de 7.00 à 16.00 heures
+49 8684 908-1810	et le vendredi	de 7.00 à 13.00 heures
order@otto-chemie.com		

Vous trouverez des informations concernant la marque de certification dans la rubrique Informations relatives à la marque de certification du site **www.otto-chemie.fr**. Les exigences et critères de contrôle de DGNB et LEED sont indiquées dans **www.dgnb.de** ou **www.german-gba.org**. Nous attirons l'attention sur le fait que ces organismes n'évaluent pas chacun de nos produits mais la pérennité d'un projet de construction complet.

Les données figurant dans ce document correspondent à celles de la date d'impression, (voir l'indice voir dernière page de garde). Cette version sera périmée à la réimpression. En raison de la diversité des possibilités et conditions d'applications, nous vous prions de tester toutes les caractéristiques du produit qui sont pertinentes pour l'application choisie et de les verifier pratiquement. Nous recommandons de consulter respectivement les fiches techniques actuelles. Celles-ci sont disponibles sur **www.otto-chemie.fr**. Sous réserve d'erreurs et de fautes d'impression.

Indice : 9999917-FR | 28.09.2026 | © Hermann Otto GmbH 2026

Suivez-nous sur les réseaux sociaux:

@OTTOCHEMIE

ÉTANCHÉITÉ & COLLAGE